Catalogo

Apparecchi per la climatizzazione, l'irrigazione e la meccanizzazione

2025

LA FRENCH FAB

IMPRESA FRANCESE

Anjou Automation

La nostra cultura è l'innovazione

CONDIZIONI GENERALI DI VENDITA

(applicabile dal 1˚ dicembre 2024)

1 - DISPOSIZIONI GENERALI

Salvo diverso accordo scritto, tutti gli ordini comportano automaticamente l'adesione del cliente alle presenti condizioni generali di vendita, nonostante qualsiasi clausola contraria che possa apparire nelle condizioni generali di acquisto del cliente.

2 - ORDINI - PREVENTIVI

Gli ordini diventano definitivi solo dopo l'accettazione scritta o tacita da parte della società ANJOU AUTOMATION, di seguito denominata "la Società"; in caso di fornitura di un preventivo, l'ordine diventa definitivo solo dopo che la Società ha ricevuto indietro il suo preventivo accettato, per lettera, fax o qualsiasi altro mezzo di trasmissione, entro otto giorni dalla sua costituzione. Qualsiasi modifica dell'ordine o del preventivo deve essere oggetto di un accordo scritto tra la Società e il cliente.

3 - SCADENZE

Le consegne vengono effettuate in base alla disponibilità delle forniture e dei trasporti, nell'ordine di arrivo degli ordini e secondo le indicazioni fornite dalla Società nella sua accettazione. La Società è autorizzata ad effettuare consegne in toto o parziali. I termini sono indicati a titolo indicativo e non impegnano la Società soprattutto in caso di forza maggiore o di eventi fortuiti. Nessun ritardo nella consegna può dar luogo all'applicazione di penali o danni, al rifiuto o all'annullamento dell'ordine. In ogni caso, un cliente può ricevere la consegna solo se è in regola con i suoi obblighi nei confronti della Società.

4 - CONSEGNE

I prezzi sono al netto di tasse, franco fabbrica, imballaggio incluso. Se non diversamente specificato nell'ordine o nel preventivo accettato, tutti gli ordini vengono spediti con porto da aggiungere. Tutti i costi di una spedizione espressa saranno interamente a carico del cliente che ha effettuato la richiesta. La merce diventa di proprietà del cliente al momento dell'uscita dalle officine della Società, fatta salva la seguente clausola di proprietà. Di conseguenza, tutte le operazioni di trasporto, doganali, assicurative e di movimentazione sono a spese e a rischio del cliente. Il cliente è tenuto a garantire la conformità della spedizione, di eventuali danni, danneggiamenti e mancanze e, se necessario, ad effettuare le necessarie riserve, mediante lettera raccomandata con ricevuta di ritorno ed entro i termini di legge, presso le organizzazioni e i vettori interessati. Il cliente informerà la Società. Qualsiasi restituzione del prodotto deve essere oggetto di un accordo formale preventivo tra la Società e il cliente.

5 - GARANZIE

La Società è tenuta a consegnare la merce in conformità al contratto ed è responsabile di eventuali difetti di conformità esistenti al momento della consegna. Per essere conforme al contratto, il bene dovrà:

- Essere idoneo all'uso normalmente previsto per merci simili e, se del caso, corrispondere alla descrizione fornita dalla Società e possedere le qualità che la Società ha presentato al cliente sotto forma di campione o modello;

- Avere le qualità che il cliente può legittimamente aspettarsi alla luce delle dichiarazioni fatte dall'Azienda, in particolare nella pubblicità;

- O presentare le caratteristiche definite di comune accordo tra le parti;

- O essere adatto a qualsiasi uso speciale richiesto dal cliente, portato all'attenzione della Società e da essa accettato.

Gli apparecchi elettrici sono garantiti per un anno dalla data di acquisto contro qualsiasi difetto di fabbricazione. La garanzia copre tutte le parti e la manodopera. La garanzia copre la sostituzione di qualsiasi parte difettosa, ma non copre le rotture dovute a cadute o urti, i danni causati da un uso anomalo, gli errori di collegamento o il mancato rispetto delle condizioni d'uso prescritte nelle istruzioni per l'uso.

6 - CONDIZIONI DI VENDITA SPECIFICHE PER L'ATTIVITÀ DI "CLIMATIZZAZIONE SOTTO SERRE"

I dispositivi di regolazione climatici ANJOU AUTOMATION non sono dispositivi di sicurezza. Pertanto, è responsabilità di ogni acquirente e/o operatore implementare tutti i sistemi di controllo e di allarme necessari per la sicurezza delle proprie serre (sia per le strutture sia per le colture). La Società è a disposizione dei propri clienti o operatori per qualsiasi consiglio in materia.

7 - PREZZI

I prezzi e le informazioni contenute nei cataloghi della Società o altro materiale pubblicitario stampato sono vincolanti per la Società, che si riserva il diritto di apportare eventuali modifiche alla forma, alle dimensioni, ai materiali o al peso dei prodotti presentati o descritti, senza alcun obbligo di modificare i prodotti precedentemente consegnati o ordinati. La merce viene fatturata sulla base della tariffa in vigore al momento dell'ordine. I pagamenti vengono effettuati presso la sede della Società. Salvo diversa indicazione, gli ordini sono pagabili in contanti al momento del ritiro della merce al netto degli sconti. Qualsiasi altra modalità di pagamento deve essere concordata in anticipo. In caso di mancato pagamento di una sola scadenza, qualsiasi importo dovuto sarà immediatamente esigibile, senza formalità e sarà soggetto ad una penale pari a 3 volte il tasso d'interesse legale. Inoltre, un risarcimento forfettario per le spese di recupero pari a 40 euro sarà dovuto automaticamente e senza alcuna formalità. Se i costi di recupero sono superiori a questa somma forfettaria, sarà dovuto un risarcimento supplementare, su presentazione di documenti giustificativi. La Società può anche sospendere qualsiasi nuova consegna.

8 - RISERVA DI PROPRIETÀ

La Società mantiene la piena proprietà dei beni venduti fino al completo pagamento da parte del cliente. Tuttavia, i rischi di perdita, furto o deterioramento della merce sono di esclusiva responsabilità del cliente non appena vengono messi a sua disposizione. Il mancato pagamento di una scadenza può comportare la rivendicazione della merce allora esistente.

9 - PROPRIETÀ INTELLETTUALE

I disegni, i modelli, i progetti e le specifiche e, in generale, i documenti di qualsiasi tipo forniti dalla Società sono di esclusiva proprietà intellettuale della Società: non possono essere comunicati o eseguiti senza l'autorizzazione scritta di quest'ultima. Essi devono essere restituiti su richiesta della Società.

10 - APPLICAZIONE DEGLI ACCORDI

Nessun ritardo, omissione o tolleranza da parte della Società nell'esercizio di uno qualsiasi dei suoi diritti ai sensi del presente documento implicherà una rinuncia da parte della Società al suo diritto di esercitare tale diritto.

11 - FORO COMPETENTE

In caso di controversia, la Società e il cliente interessato dovranno ricorrere all'arbitrato eseguito da un unico arbitro, che rivestirà il ruolo di compositore amichevole, scelto di comune accordo, o, se non possibile, nominato su richiesta della parte più diligente dal Presidente del Tribunale Commerciale di La Roche-sur-Yon. Le parti rinunciano a qualsiasi appello o ricorso contro il lodo arbitrale che sarà emesso in via definitiva e si impegnano a rispettarlo senza deposito o exequatur.

Anjou Automation

anjouautomation.com

Fondata nel 1982, **Anjou Automation** progetta e produce attrezzature di regolazione e automazione in settori, quali l'agroalimentare, l'ambiente e l'industria automobilistica.

Basandosi su tecniche che fanno uso dell'elettronica digitale e dell'informatica industriale, l'azienda ha sviluppato gamme innovative di prodotti standard che si adattano perfettamente alle esigenze degli utenti, ma è disponibile per la creazione di prodotti su misura.

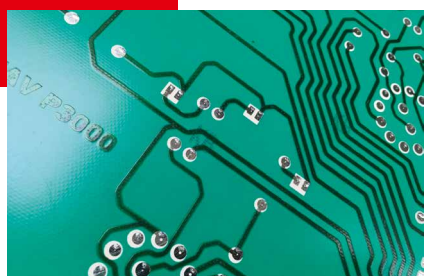

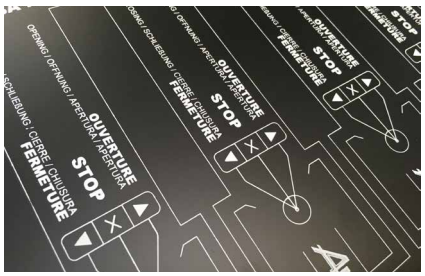

Anjou Automation è oggi un protagonista riconosciuto nel mondo intero per i suoi regolatori di clima, irrigazione in serra e i suoi sensori meteo, nonché per tutta la sua gamma Meccanizzazione.

Novità del 2025

MIKRO

P. 10

Il vostro nuovo primo regolatore climatico!

MIKRO è la combinazione di un'unità di potenza e di un sistema di controllo del clima semplificato. Disponibile nelle versioni a 1 o 2 motori con alimentazione monofase o trifase.

LIGOCLIM

P. 10

Il vostro nuovo regolatore climatico modulare da integrare in armadi o contenitori!

Con un massimo di 8 uscite a relè, è possibile controllare tutte le funzioni del comparto climatico. LIGOCLIM è compatibile con tutti i sensori Polyclim NG.

LIGOFERTI

P. 46

LIGOFERTI è il nuovo strumento di gestione semplificata della concimazione.

Controlla sia un telaio di iniezione venturi sia una pompa dosatrice, fino a un limite di 3 fertilizzanti e 1 acido. Grazie ai suoi 2 ingressi a contatto, è possibile preparare la ricetta giusta in base alle richieste del sistema di gestione automatica dell'irrigazione.

Novità del 2025

OPTAGROW

P. 16

Dotato del più recente processore ANJOU AUTOMATION, OPTAGROW è un computer di gestione centralizzata per il clima, il riscaldamento e la fertirrigazione.

Con il suo touch screen da 10"-15"6, il nuovo menu "preferiti" e l'accesso al telefono, offre un'esperienza d'uso unica. Può controllare fino a 12 zone climatiche, 4 caldaie, 4 stazioni di irrigazione e 190 elettrovalvole.

MAESTRA

P. 19

Il regolatore MAESTRA è personalizzabile al 100%.

Il software è fatto su misura per il vostro progetto. Evoluzione della storica gamma ARIA, MAESTRA si avvale delle più recenti schede elettroniche sviluppate e offre una potenza di calcolo decuplicata.

MOTORIDUTTORE AUTONOMO: ANJOU SOLAR DRIVE

P. 33

L'Anjou Solar Drive è l'ultima innovazione meccanica di Anjou Automation.

Grazie a un concetto unico sul mercato, ora è possibile motorizzare le bocchette laterali senza elettricità. Si adatta perfettamente al vostro approccio ecologico e soddisfa le vostre esigenze economiche.

DISPONIBILE A PARTIRE DAL SECONDO SEMESTRE 2025

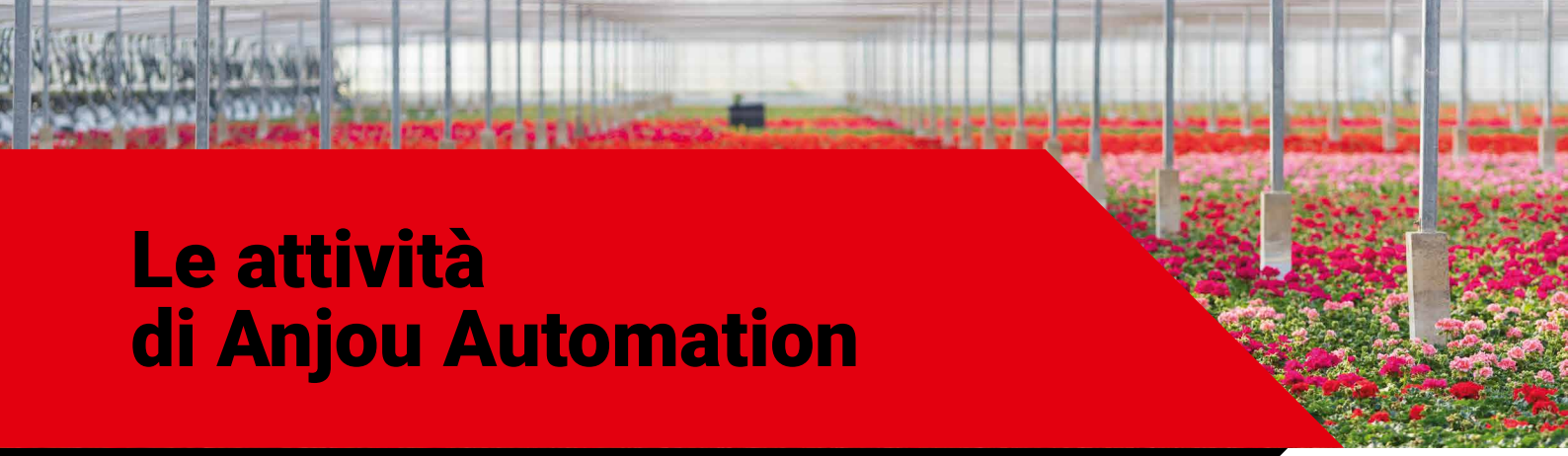

Le attività di Anjou Automation

ORTICOLTURA - COLTIVAZIONE DI ORTAGGI

GESTIONE DEL CLIMA

MECCANIZZAZIONE

GESTIONE DELL'IRRIGAZIONE

GESTIONE DELLA FERTILIZZA-ZIONE

ALIMENTAZIONE/ELETTRICITÀ

GESTIONE DEL POMPAGGIO

AGROALIMENTARE

RILEVAMENTO DI LIVELLO

AUTOMOTIVE

TABELLA DI COMANDO

MACCHINARI

CONTROLLO REMOTO DI UNA MACCHINA

Sommario

CLIMA 8

MIKRO / LIGOCLIM 10
POLYCLIM GAMMA 2000 11
POLYCLIM NG 12
KAIROS 14
OPTAGROW 16
MAESTRA 19

SENSORI 20

Sonde e sensori 21
Sonde interne 22
Sensori esterni 23

POTENZA 24

Scatole di alimentazione 26
Armadio di alimentazione 28
Gamma MISSI 29

MECCANIZZAZIONE 30

Motoriduttori ventilazione tramite avvolgimento 32
Motoriduttore aerazione fastigio / ombreggiamento 34
Motoriduttori su carrello 36
Motoriduttori divaricatore di larghezze 37
Riduttori manuali 38
Accessori riduttori manuali 40
Braccio telescopico 41

IRRIGAZIONE 42

Gestione di carrelli di irrigazione 44
Guida alla scelta 45
POLYPROG 12 / LIGOFERTI 46
Stazione di fertilizzazione 47
NERO 48

POMPAGGIO 50

VIZIA 52
Avvio diretto/progressivo 54
Accessori 54
Armadio con avvio progressivo 55

CLIMA

CLIMA

P.10 MIKRO / LIGOCLIM

P.11 POLYCLIM GAMME 2000

P.12-13 POLYCLIM NG

P.14-15 KAIROS

P.16-18 OPTAGROW

P.19 MAESTRA

SCOPRI LE NOSTRE SCHEDE COMMERCIALI

MIKRO

NUOVO

SCOPRI LE NOSTRE SCHEDE COMMERCIALI

Rif.	Numero dei motori	Amperaggio del motore	Tensione di alimentazione	Sonda in dotazione	
CLI0931	1	0,6-1A	Trifase	Sonda di temperatura ambiente	
CLI0930	1	1-1,6A	Trifase		
CLI0941	2	0,6-1A	Trifase		
CLI0940	2	1-1,6A	Trifase		
CLI0950	1	1,6-2,5A	Alimentazione monofase per motore trifase		

Sonda in dotazione
rif. **CAP0001**

LIGOCLIM

NUOVO

SCOPRI LE NOSTRE SCHEDE COMMERCIALI

Rif.	Configurazione	Consegnato in	
CLI4100	Personalizzabile fino a 8 uscite, 4 ingressi analogici e 4 ingressi digitali	Kit per l'integrazione in armadio	
CLI4101		Custodia in plastica	

POLYCLIM GAMMA 2000

SCOPRI LE NOSTRE SCHEDE COMMERCIALI

Foto	Rif.	Denominazione	Funzioni	Sonda in dotazione	
	CLI5095	Polyclim 2100	Aerazione fastigio 1 lato Gonfiaggio	Sonda di temperatura ambiente	
	CLI5096	Polyclim 2150	Schermo d'ombra	Sensore Watt/Lux	
	CLI5097	Polyclim 2000	Aerazione fastigio 2 lati Gonfiaggio	Sonda di temperatura ambiente	
	CLI5098	Polyclim 2200	Aerazione fastigio 1 lato + aerazioni laterali Gonfiaggio	Sonda di temperatura ambiente	

SENSORI METEO

Foto	Rif.	Misura	Segnale	Intervallo	
	Sonda di temperatura esterna				
	CAP0001	Temperatura	NTC	-34°/ 100°	
	Sensore del vento				
	CAP0021	Velocità del vento	Frequenza	-	
	Sensore a banderuola				
	CAP0022	Direzione del vento	4-20mA	2 direzioni	
	Sensore pioggia				
	CAP0030	Rilevamento della pioggia	TOR	-	

POLYCLIM NG

SCOPRI LE NOSTRE SCHEDE COMMERCIALI

POLYCLIMXY-OPZIONE ← (Vedere sotto)

1ª cifra = Numero di aerazione (da 1 a 4) — 2ª cifra = senza schermo d'ombra (0) o con schermo d'ombra

	Denominazione	Numero di aerazione/i	Schermo d'ombra	Riscaldamento TOR	Ventilatore	Gonfiaggio	Numero di uscite utilizzate	Numero di uscite restanti	Rif.	
1 ZONA DI CLIMA	**POLYCLIM NG 01**		X				2	10	**CLI7009**	
	POLYCLIM NG 10	1		X	X	X	5	7	**CLI7010**	
	POLYCLIM NG 11	1	X	X	X	X	7	5	**CLI7011**	
	POLYCLIM NG 20	2		X	X	X	7	5	**CLI7020**	
	POLYCLIM NG 21	2	X	X	X	X	9	3	**CLI7021**	
	POLYCLIM NG 30	3		X	X	X	9	3	**CLI7030**	
	POLYCLIM NG 31	3	X	X	X	X	11	1	**CLI7031**	
	POLYCLIM NG 40	4		X	X	X	11	1	**CLI7040**	
	POLYCLIM NG 41	4	X	X		X	12	0	**CLI7041**	
	POLYCLIM NG 50	5		X		X	12	0	**CLI7050**	
MULTIZONA	**POLYCLIM NG 01-2Z**		1 a zona				4	8	**CLI7118**	
	POLYCLIM NG 01-3Z		1 a zona				6	6	**CLI7119**	
	POLYCLIM NG 01-4Z		1 a zona				8	4	**CLI7120**	
	POLYCLIM NG 10-2Z	1 a zona		1 a zona	1 a zona	X	9	3	**CLI7102**	
	POLYCLIM NG 10-3Z	1 a zona		1 a zona		X	10	2	**CLI7103**	
	POLYCLIM NG 10-4Z-CH	1 a zona		1 a zona			12	0	**CLI7104**	
	POLYCLIM NG 10-4Z-G	1 a zona				X	9	3	**CLI7105**	
	POLYCLIM NG 11-2Z	1 a zona	1 a zona	1 a zona		X	10	2	**CLI7110**	
	POLYCLIM NG 20-2Z	2 a zona		1 a zona		X	11	1	**CLI7202**	

CONNETTIVITÀ

Rif.	Denominazione	Supporto di Visualizzazione	Descrizione	
CLI1666	4G BOX	Telefono Tablet PC	Punto di accesso 4G per un singolo regolatore. Fornisce un link al sito web integrato. Se desiderate accedere al sito web integrato di due o più regolatori, è necessaria una SIMA.	
CLI1680	Centralina SIMA	Telefono Tablet PC	Punto di accesso 4G per diversi regolatori della gamma Anjou. Il regolatore SIMA è anche una centrale di allarme autonoma, che consente di gestire i cicli di reperibilità e di distribuire gli allarmi in base ai giorni della settimana e alle ore del giorno.	
CLI1690	Scatola SENTINELLA	PC	Box per l'interfacciamento di tutti i regolatori Anjou dell'impianto. Installazione del software Supervisor su uno o più PC per la gestione centralizzata, l'esportazione dei dati in Excel e la visualizzazione grafica.	

OPZIONI DISPONIBILI (FATTO SALVO IL NUMERO DI USCITE RIMANENTI)

Denominazione	Numero di uscita/e	Rif.
Riscaldamento valvola a 3 vie + circolatore	3	**CLI5500**
FOG	1	**CLI5503**
CO2	1	**CLI5504**
Raffreddamento	Da 2 a 4	**CLI5505**
Orologio/illuminazione	1	**CLI5506**

RIFERIMENTO SPECIFICO 4/20MA

D'ora in poi, ogni Polyclim NG dotato di una sonda 4-20mA avrà l'indicazione "/420" a fine riferimento.

Esempio: Polyclim NG 20 + sensore di temperatura/igrometria (CAP0024) avrà il riferimento CLI7020/420

Se utilizzate uno stock di sensori, fateci sapere se state utilizzando un sensore 4-20mA, in modo da poter configurare correttamente gli ingressi del vostro Polyclim NG

ATTENZIONE: in questo caso tutti i sensori devono essere 4-20mA (sensori acqua, vaso e ambiente)

SONDE INTERNE COMPATIBILI

Foto	Rif.	Segnale	Campo di misura	Ventilato	Compatibile con CLI7xxx	Compatibile CLI7xxx/420	
	Sonda di temperatura ambiente						
	CAP0001	NTC	-34°/ 100°	NO	X		
	CAP0010	4-20mA	-34°/ 100°	NO		X	
	CAP0010.V	4-20mA	-34°/ 100°	SÌ		X	
	Sonda di igrometria						
	CAP0004	4-20mA	0 / 100%	NO	X	X	
	Sensore di temperatura ambiente e igrometria						
	CAP0024	4-20mA	-34°/ 100°	NO		X	
	CAP0024.V	4-20mA	-34°/ 100°	SÌ		X	
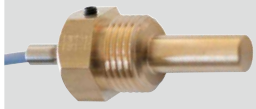	**Sonda d'acqua dito del guanto**						
	CAP0003	NTC	-34° / 100°	-	X		
	CAP0012	4-20mA	-34° / 100°	-		X	
	Sensore dell'acqua in applicazione						
	CAP0003.A	NTC	-34° / 100°	-	X		
	CAP0012.A	4-20mA	-34° / 100°	-		X	
	Sonda di temperatura del suolo						
	CAP0002	NTC	-34° / 100°	-	X		
	CAP0011	4-20mA	-34° / 100°	-		X	
	Sensore di CO2						
	CAP0040	4-20mA	0 - 5000 ppm	NO	X	X	

KAIROS

SCOPRI LE NOSTRE SCHEDE COMMERCIALI

Gestione del clima	8 uscite per zona CLI5808 / 01 - 06	16 uscite per zona CLI5816 / 01 - 04	24 uscite per zona CLI5824 / 01 - 02
1 zona, Rif. / 01			
2 zone, Rif. / 02			
3 zone, Rif. / 03			
4 zone, Rif. / 04			
5 zone, Rif. / 05			
6 zone, Rif. / 06			

OPZIONE KAIROS

Rif.	Descrizione	
CLI5835	Modulo caldaia (gestione di 1 caldaia + 1 trasporto)	
CLI1681	Modulo 16 ingressi anomalie	
CLI5840	Integrazione HMI e schede ingressi/uscite in una centralina di lamiera (dimensioni secondo la configurazione)	

CONNETTIVITÀ

Rif.	Denominazione	Supporto di Visualizzazione	Descrizione	
CLI1666	4G BOX	Telefono Tablet PC	Punto di accesso 4G per un singolo regolatore. Fornisce un link al sito web integrato. Se desiderate accedere al sito web integrato di due o più regolatori, è necessaria una SIMA.	
CLI1680	Centralina SIMA	Telefono Tablet PC	Punto di accesso 4G per diversi regolatori della gamma Anjou. Il controllore SIMA è anche una centrale di allarme autonoma, che consente di gestire i cicli di reperibilità e di distribuire gli allarmi in base ai giorni della settimana e alle ore del giorno.	
CLI1690	Scatola SENTINELLA	PC	Box per l'interfacciamento di tutti i regolatori Anjou dell'impianto. Installazione del software Supervisor su uno o più PC per la gestione centralizzata, l'esportazione dei dati in Excel e la visualizzazione grafica.	

SONDE INTERNE COMPATIBILI

Foto	Rif.	Segnale	Campo di misura	Ventilato	
	Sonda di temperatura ambiente				
	CAP0010	4-20mA	-34°/ 100°	NO	
	CAP0010.V	4-20mA	-34°/ 100°	SÌ	
	Sonda di igrometria				
	CAP0004	4-20mA	0 / 100%	NO	
	Sensore di temperatura ambiente e igrometria				
	CAP0024	4-20mA	-34°/ 100°	NO	
	CAP0024.V	4-20mA	-34°/ 100°	SÌ	
	Sonda d'acqua dito del guanto				
	CAP0012	4-20mA	-34° / 100°	-	
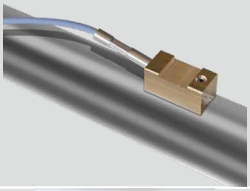	**Sensore dell'acqua in applicazione**				
	CAP0012.A	4-20mA	-34° / 100°	-	
	Sonda di temperatura del suolo				
	CAP0011	4-20mA	-34° / 100°	-	
	Sensore di CO2				
	CAP0040	4-20mA	0 - 5000 ppm	NO	
	Modulo cerbère inclinometro				
	CAP0060	4-20mA	0 - 5000 ppm	-	
	Aggiungere un modulo inclinometro CLI6040				

NUOVO

OPTAGROW: CONTROLLO CLIMATICO CENTRALIZZATO E FERTIRRIGAZIONE

SCOPRI LE NOSTRE SCHEDE COMMERCIALI

Rif.	Dimensioni dello schermo	Modem 4G incluso	
CLI8000	10”3	Si	
CLI8001	15”6	Si	

Personalizzate la vostra configurazione climatica con un massimo di 12 zone **climatiche**, 4 caldaie, 8 trasporti e 1 Open Buffer

Rif.	Denominazione	Descrizione	
CLI6031	Estensione 1 zona 8 uscite	Controllo di una zona climatica con un massimo di 8 uscite	
CLI6032	Estensione 1 zona 16 uscite	Controllo di una zona climatica con un massimo di 16 uscite	
CLI6033	Estensione 1 zona 24 uscite	Controllo di una zona climatica con un massimo di 24 uscite	
CLI8010	Modulo del locale caldaia (1 caldaia + 2 trasporti)	Controllo di una caldaia con bruciatore modulante o a 2 stadi + 2 trasporti	
CLI8011	Modulo Open Buffer	Gestione di un sistema Open Buffer con un massimo di 13 livelli di misurazione	

CONNETTIVITÀ

Rif.	Denominazione	Supporto di Visualizzazione	Descrizione	
Modem 4G per accesso remoto integrato in CLI8000/CLI8001				
CLI8005	Software di supervisione Diretto	PC	Installazione del software Supervisor su uno o più PC per la gestione centralizzata, l'esportazione dei dati in Excel e la visualizzazione grafica.	
CLI8006	Pacchetto software Modbus RTU	-	Per comunicare con un BMS o un altro sistema Modbus	
CLI8007	Alimentazione della tabella Modbus		Fornitura di una tabella con indirizzi Modbus per lo scambio di dati con un dispositivo esterno.	

OPTAGROW: GESTIONE DELLA FERTIRRIGAZIONE

Personalizzate la configurazione di **Ferti-Irrigazione**, con un massimo di 190 elettrovalvole e 4 stazioni (acqua fertilizzata o acqua pulita)

Rif.	Denominazione	Descrizione	
PRO1009	Scatola remota per schede Ferti-Irrigazione	Integrazione delle schede Ferti-Irrigazione in una scatola di lamiera	
PRO1410	Gestione 2 programmi	Modulo che consente di accedere alle funzioni di irrigazione. 1 modulo per 2 stazioni	
PRO1001	Modulo stazione Irri / Ferti	1 scheda con 8 ingressi / 8 uscite «versione Venturi»	
PRO1003	Modulo stazione Irri / Ferti	1 Scheda 2 uscite 0 / 10 v (1 acido / 1 fertilizzante)	
PRO1007	Modulo a 16 vie aggiuntive	Gestione di 16 elettrovalvole. Il 1° modulo comprende 14 elettrovalvole + 2 motori	
PRO1008	Modulo 8 ingressi contatti asciutti/8 uscite analogiche	Modulo per il collegamento di sensori esterni 4-20 mA e per l'abilitazione dell'avviamento delle lance	
PRO1015	Modulo di drenaggio/pre-miscelazione	Gestione del riciclaggio e della premiscelazione con le acque di drenaggio.	
PRO1011	Sonda EC	Campo di misura: 0-10 Ms / cm, sonda da avvitare, fuori supporto	
PRO1012	Sonda PH	Campo di misura: 0-10, sonda da avvitare, fuori supporto	
PRO1013	Modulo interfaccia sonda EC	Taratura digitale	
PRO1014	Modulo interfaccia sonda PH	Taratura digitale	
PRO1018	Kit standard per soluzioni di EC / pH	pH4 / pH7 / EC 1.4 / EC 5.0	
PRO1016	Sensore di umidità del suolo	Campo di misura: 4/20 mA	
STD0051	Volumetro a palette + supporto DN50	Irrigazione volumetrica e/o sicurezza del flusso.	

SONDE INTERNE COMPATIBILI

Foto	Rif.	Segnale	Campo di misura	Ventilato	
	Sonda di temperatura ambiente				
	CAP0080	4-20mA	-10°/ 60°	NO	
	CAP0080.V	4-20mA	-10°/ 60°	SÌ	
	Sensore di temperatura ambiente e igrometria				
	CAP0081	4-20mA	-10°/ 60°	NO	
	CAP0081.V	4-20mA	-10°/ 60°	SÌ	
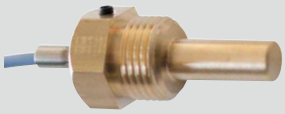	Sonda di temperatura dell'acqua				
	CAP0012	4-20mA	-34° / 100°	-	
	CAP0012.A	4-20mA	-34° / 100°	-	
	Sonda di temperatura del suolo				
	CAP0082	4-20mA	-10° / 60°	-	
	Sensore di CO2				
	CAP0040	4-20mA	0 - 5000 ppm	NO	
	Modulo cerbère inclinometro				
	CAP0060	4-20mA	-55° / 55°	-	
	Aggiungere un modulo inclinometro CLI6040				

MAESTRA

SCOPRI LE NOSTRE SCHEDE COMMERCIALI

Il regolatore MAESTRA è personalizzabile al 100%.
Il software è fatto su misura per il vostro progetto.
Evoluzione della storica gamma ARIA, MAESTRA si avvale delle più recenti schede elettroniche sviluppate e offre una potenza di calcolo decuplicata.

CONFIGURAZIONE DEL MAESTRA

Il vostro progetto MAESTRA è monitorato e approvato dai nostri uffici commerciali e tecnici. Adattiamo la configurazione hardware al vostro progetto.

Rif.	Descrizione	
AUT4200	Regolatore MAESTRA	
AUT4201	Touch screen da 10" integrato nel regolatore MAESTRA	
AUT4202	Touch screen da 15" integrato nel regolatore MAESTRA	
AUT2700	Scheda 8 ingressi analogici / 8 uscite digitali	
AUT2701	Scheda con 8 ingressi analogici / 16 uscite digitali	
AUT2702	Scheda 8 ingressi analogici / 8 ingressi digitali TOR	
AUT2703	Scheda 8 ingressi analogici / 8 uscite statiche	
AUT2704	Scheda a 16 ingressi TOR	
AUT2705	Scheda con 2 uscite analogiche	
AUT2706	Scheda 16 ingressi TOR / 8 uscite analogiche	

Oltre alla configurazione hardware, c'è il prezzo della configurazione software. Questo prezzo viene calcolato per ogni progetto dai nostri uffici commerciali e tecnici.

Consultarci.

CONNETTIVITÀ

Rif.	Denominazione	
LOG2005	Gateway di supervisione senza software	

Oltre alla configurazione hardware, c'è il prezzo della configurazione software. Questo prezzo viene calcolato per ogni progetto dai nostri uffici commerciali e tecnici.

Consultarci.

MAESTRA è compatibile con la supervisione di CORTEX ARIA

SENSORI

SONDE E SENSORI

P.22 SONDE INTERNE

P.23 SENSORI ESTERNI

SCOPRI LE NOSTRE SCHEDE COMMERCIALI

SONDE INTERNE

Foto	Rif.	Segnale	Campo di misura	Ventilato	
	Sonda di temperatura ambiente				
	CAP0001	NTC	-34°/ 100°	NO	
	CAP0010	4-20mA	-34°/ 100°	NO	
	CAP0010.V	4-20mA	-34°/ 100°	SÌ	
	Sonda di igrometria				
	CAP0004	4-20mA	0 / 100%	NO	
	Sensore di temperatura ambiente e igrometria				
	CAP0024	4-20mA	-34°/ 100°	NO	
	CAP0024.V	4-20mA	-34°/ 100°	SÌ	
	Sonda di temperatura ambiente				
	CAP0080	4-20mA	-10°/ 60°	NO	
	CAP0080.V	4-20mA	-10°/ 60°	SÌ	
	Sensore di temperatura ambiente e igrometria				
	CAP0081	4-20mA	-10°/ 60°	NO	
	CAP0081.V	4-20mA	-10°/ 60°	SÌ	
	Sonda d’acqua dito del guanto				
	CAP0003	NTC	-34° / 100°	-	
	CAP0012	4-20mA	-34° / 100°	-	
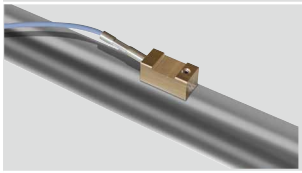	Sensore dell'acqua in applicazione				
	CAP0003.A	NTC	-34° / 100°	-	
	CAP0012.A	4-20mA	-34° / 100°	-	
	Sonda di temperatura del suolo				
	CAP0002	NTC	-34° / 100°	-	
	CAP0011	4-20mA	-34° / 100°	-	
	CAP0082	4-20mA	-10°/ 60°	-	
	Sensore di CO2				
	CAP0040	4-20mA	0 - 5000 ppm	NO	
	Modulo cerbère inclinometro				
	CAP0060	4-20mA	0 - 5000 ppm	-	
	Aggiungere un modulo inclinometro CLI6040				

Foto	Rif.	Misura	Segnale	Campo di misura	
	Sonda di temperatura esterna				
	CAP0001	Temperatura	NTC	-34°/ 100°	
	CAP0071	Temperatura	4-20mA	-34°/ 100°	
	Sonda di igrometria esterna				
	CAP0004	Igrometria	4-20mA	0 / 100%	
	Sonda di temperatura esterna e igrometria				
	CAP0072	Temperatura e Igrometria	4-20mA	-34°/ 100°	
	Sensore di luce solare e luminosità				
	CAP0013	Watt / m²	4-20mA	0-1500 W/m²	
	CAP0017	Lux	4-20mA	0-100 Klux	
	CAP0018	Watt / m² & Lux	4-20mA	0-1500 W/m² - 0/100KLux	
	Sensore del vento				
	CAP0021	Velocità del vento	Frequenza	-	
	Sensore a banderuola				
	CAP0022	Direzione del vento	4-20mA	2 direzioni	
	CAP0025	Direzione del vento	4-20mA	0-360°	
	Pluviometro				
	CAP0026	Quantità di pioggia in mm	Contatto asciutto	-	
	Sensore pioggia				
	CAP0030	Rilevamento della pioggia	TOR	-	

POTENZA

POTENZA

P.26-27 SCATOLE DI ALIMENTAZIONE

P.28 ARMADIO DI ALIMENTAZIONE

P.29 GAMMA MISSI

SCOPRI LE NOSTRE SCHEDE COMMERCIALI

SCATOLE DI ALIMENTAZIONE

SCATOLA MOTORE IN GESTIONE AUTOMATICA

SCOPRI LE NOSTRE SCHEDE COMMERCIALI

- Contattore invertitore + interruttore, gestione dei fine corsa
- Comando 24VAC

Foto	Rif.	Denominazione	Numero dei motori	Amperaggio motore	Tensione	Selettore	
	PUI3003	C1MA	1	0,6-1A	Trifase	-	
	PUI0001		1	1-1,6A		-	
	PUI3043	C2MA	2	0,6-1A	Trifase	-	
	PUI0014		2	1-1,6A		-	
	PUI0016	C1MA MONO/ TRI	1	1,6-2,5A	Alimentazione monofase per motore trifase	-	

SCATOLA MOTORE IN GESTIONE MANUALE

SCOPRI LE NOSTRE SCHEDE COMMERCIALI

- Contattore invertitore + interruttore, gestione dei fine corsa
- Solo controllo locale: Apertura/Arresto/Chiusura

Foto	Rif.	Denominazione	Numero dei motori	Amperaggio motore	Tensione	Selettore	
	PUI3013	C1MA/SA	1	0,6-1A	Trifase	Apertura / Stop / Chiusura	
	PUI0004		1	1-1,6A			
	PUI0027	C2MA / SA	2	0,6-1A	Trifase	Commutatore Apertura / Stop / Chiusura	
	PUI3053		2	1-1,6A			
	PUI0017	C1MA / SA MONO/TRI	1	1,6-2,5A	Alimentazione monofase per motore trifase	Apertura / Stop / Chiusura	

CONTROLLO AUTOMATICO E MANUALE DEL MOTORE

SCOPRI LE NOSTRE SCHEDE COMMERCIALI

- Contattore invertitore + interruttore, gestione dei fine corsa
- Comando 24VAC

Foto	Rif.	Denominazione	Numero dei motori	Amperaggio motore	Tensione	Selettore	
	PUI3023	C1MA / SA / AUTO	1	0,6-1A	Trifase	Apertura / Stop/ Arresto / Auto / Chiusura	
	PUI0005		1	1-1,6A			
	PUI0028	C2MA / SA / AUTO	2	0,6-1A	Trifase	Commutatore Apertura / Stop/ Auto / Chiusura	
	PUI3063		2	1-1,6A			
	PUI0018	C1MA / SA / AUTO MONO/ TRI	1	1,6-2,5A	Alimentazione monofase per motore trifase	Commutatore Apertura / Stop/ Auto / Chiusura	

CENTRALINA V3V + POMPA / RISCALDATORE D'ARIA / TURBINA

SCOPRI LE NOSTRE SCHEDE COMMERCIALI

Foto	Rif.	Denominazione	Descrizione	Amperaggio motore	Tensione	
	Riscaldamento valvola a 3 vie + pompa					
	PUI0009	V3V+ POMPA	• Uscita valvola a 3 vie in 24VAC o 230VAC. • 2 selettori per il controllo automatico / manuale • Ingresso di controllo automatico tramite contatto pulito, 24 V CC o 24 V CA	-	Trifase	
	Generatore d'aria calda					
	PUI0003	C1MC	• Si collega al posto del termostato di controllo • Comando soltanto 24Vac - Uscita contatto asciutto	-	-	
	Gestione semplificata del gonfiaggio					
	CLI0906	AABFR MONO	• Interruttore e contattore integrati • Segnali e divari regolabili • Funzionamento manuale integrato		MONO 230VAC	
	CLI0905	AABFR TRI		0,4-0,6A	TRI + N	
	Turbina di gonfiaggio					
	PUI0002	C1MG	• Contattore + interruttore • Comando 24VAC • Potenza: 400 V TRI (altri su richiesta)	0,4-0,6A	Trifase	
	PUI3031			0,25-0,4A		

ARMADIO DI ALIMENTAZIONE

ARMADI MODULARI

SCOPRI LE NOSTRE SCHEDE COMMERCIALI

- Scatola che assicura l'interfaccia di alimentazione per il controllo di una turbina di gonfiaggio
- Contattore + interruttore
- Comando 24VAC
- Potenza: 400 V TRI (altri su richiesta)

Rif.	Numero del motore	Dimensioni dell'armadio	
PUI0301	1	950 cm x 550 cm x 225 cm	
PUI0302	2		
PUI0303	3		
PUI0304	4		
PUI0305	5		
PUI0306	6		
PUI0307	7		
PUI0308	8		
PUI0309	9	1250 cm x 550 cm x 225 cm	
PUI0310	10		
PUI0311	11		
PUI0312	12		

ARMADI SU MISURA

SCOPRI LE NOSTRE SCHEDE COMMERCIALI

Armadio su misura

Grazie ad un'officina di cablaggio attrezzata, Anjou Automation è in grado di soddisfare le esigenze specifiche di uno specifico armadio elettrico, in settori quali:

- **Gestione del clima in serra**
- **Irrigazione agricola**
- **Depurazione**
- **Automatismo vario**

Dalla realizzazione dello schema elettrico al cablaggio, offriamo una soluzione chiavi in mano per i tutti i progetti elettrici.

Rispondendo agli standard attuali, i nostri armadi possono essere consegnati con uno dei nostri controllori incassati nel pannello frontale.

Per qualsiasi richiesta di informazioni e di preventivo, contattarci direttamente.

Avete una richiesta specifica? Parlate con noi!

GAMMA MISSI

MISSI

- Modulo di comando motore trifase azionato dalla linea di alimentazione. Alimentazione 200-500 V trifase 50-60 Hz.
- Uscita motore 3A maxi categoria Ac53a. 2 ingressi finecorsa “apertura - chiusura”.
- MISSI associa gli ingressi dei finecorsa alla rotazione delle fasi di alimentazione.
- **Eliminazione dei cavi di controllo remoto, dei finecorsa di sicurezza dei motoriduttori e dei relè di controllo delle fasi.**

MISSI + interruttore nella centralina **PUI0708**

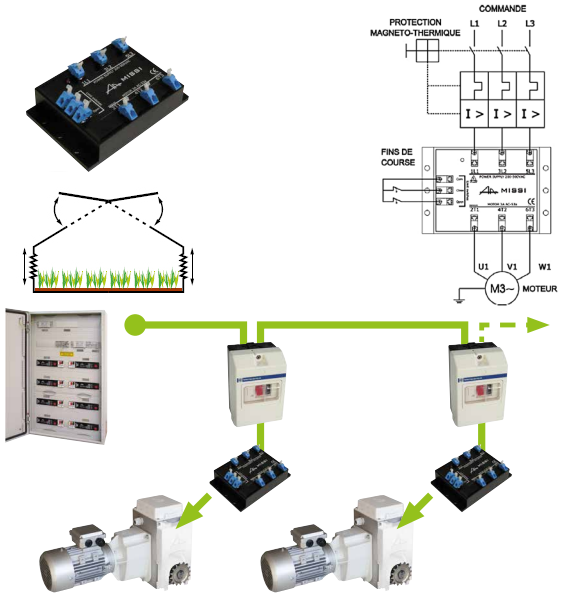

MISAMP

- Modulo inversore trifase. Alimentazione 200 - 500V 50-60Hz. Uscita motore 3A maxi categoria Ac53a.
- Telecomando a 3 fili a 24Vac (comune, aperto, chiuso)
- Dotato di un controllo di corrente sulla linea del motore, può interrompere il comando su un sovraccarico (blocco di un avvolgimento...).
- 2 ingressi finecorsa “apertura - chiusura”
- **Può eliminare i finecorsa dei motori ad avvolgimento (secondo la configurazione dell’installazione).**

MISAMP nu **PUI0500**

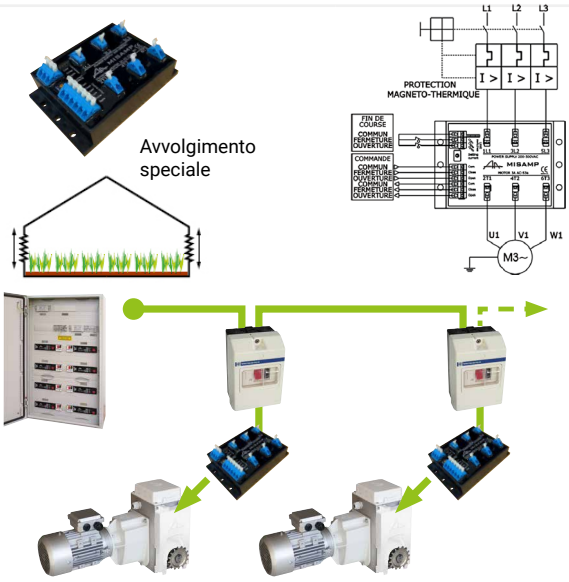

MISSI LS

- Modulo di comando motore trifase azionato dalla linea di alimentazione. Alimentazione 200-500 V trifase 50-60 Hz.
- Uscita motore 3A max categoria Ac53a. 2 ingressi per ricevere un sensore di inclinazione con rilevatore magnetico per la gestione “finecorsa”.
- MISSI LS associa i valori misurati dal sensore di inclinazione alla rotazione delle fasi di alimentazione.
- La regolazione del “finecorsa apertura” avviene per mezzo di 2 commutatori rotanti (100 posizioni possibili) per regolare la posizione angolare massima.
- La regolazione del “finecorsa chiusura” avviene regolando la posizione del magnete sul telaio della serra.
- **Rimozione dei cavi di controllo remoto, dei finecorsa dei motoriduttori e dei relè di controllo delle fasi.**

MISSI LS + magnete + sensore della centralina **PUI0707**

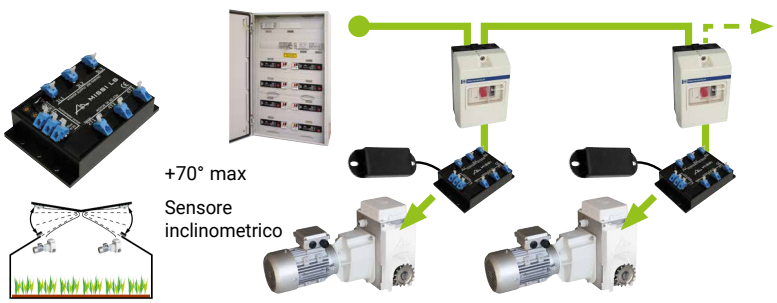

GAMMA MISSI

- Integrato nel motoriduttore Anjou Automation
- Precablaggio tra i finecorsa e MISSI e tra i morsetti del motore UVW e MISSI

Opzione MISSI	**MEC1160**	
Opzione MISSI LS	**MEC1163**	
Opzione MISAMP	**MEC1162**	

POTENZA

MECCANIZZAZIONE

MECCANIZZAZIONE

P.32-33	MOTORIDUTTORI VENTILAZIONE TRAMITE AVVOLGIMENTO
P.34-35	MOTORIDUTTORE AERAZIONE FASTIGIO / OMBREGGIAMENTO
P.36	MOTORIDUTTORI SU CARRELLO
P.37	MOTORIDUTTORIDIVARICATOREDILARGHEZZE
P.38-39	RIDUTTORI MANUALI
P.40	ACCESSORI RIDUTTORI MANUALI
P.41	BRACCIO TELESCOPICO

SCOPRI LE NOSTRE SCHEDE COMMERCIALI

Gamma di motoriduttori per meccanizzare tutte le aerazioni tramite avvolgimento con bracci telescopici su serre a tunnel e multicapanna.

ANJOU LIGHT DRIVE (ALD): AERAZIONE LATERALE

SCOPRI LE NOSTRE SCHEDE COMMERCIALI

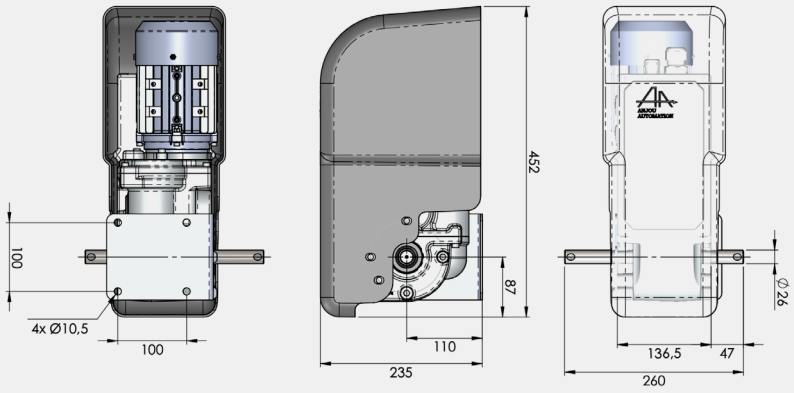

Rif.	Coppia	Velocità di rotazione	Potenza	Corrente a 3 x 400V/50HZ a 3 x 460V/60HZ	Corrente a 3 x 230V/50HZ a 3 x 280V/60HZ	Peso	
MEC1300	160 Nm	5 GIRI/MIN	0,25 kW	0,9 A	1,6 A	17 kg	

ANJOU SOLAR DRIVE (ASD)

INNOVAZIONE

SCOPRI LE NOSTRE SCHEDE COMMERCIALI

DESCRIZIONE

- Motoriduttore 100% autonomo grazie ai pannelli solari e alla batteria.
- Albero di uscita per bracci telescopici.
- Monitoraggio del livello di carica della batteria.
- Sensore di temperatura esterna integrato nel motoriduttore.
- Regolazione del setpoint di apertura tramite applicazione Bluetooth.

UN'INNOVAZIONE UNICA SUL MERCATO

L'Anjou Solar Drive è l'ultima innovazione meccanica di Anjou Automation. Grazie a un concetto unico sul mercato, ora è possibile motorizzare le bocchette laterali senza elettricità. Si adatta perfettamente al vostro approccio ecologico e soddisfa le vostre esigenze economiche.

Approccio meccanico	Approccio elettrico e di automazione
• Pannelli solari già installati sul motoriduttore. • Pannelli solari orientabili in 2 dimensioni. • Compatibile con i bracci telescopici Anjou. • Centri di montaggio identici a quelli di un motoriduttore.	• Non è necessario effettuare collegamenti elettrici in loco: il kit è precablato. • Apertura e chiusura automatica in base alla temperatura esterna. • Impostazione tramite applicazione Bluetooth • Autonomia garantita grazie alla batteria LIV_PO 4 integrata nel motoriduttore.

DISPONIBILE A PARTIRE DAL SECONDO SEMESTRE 2025

Gamma di motoriduttori per meccanizzare tutta la ventilazione di fastigio e/o i teli d'ombra

SCOPRI LE NOSTRE SCHEDE COMMERCIALI

ANJOU LIGHT DRIVE (ALD): FASTIGIO/OMBREGGIAMENTO

DESCRIZIONE

- Costruzione a tenuta stagna nel carter in alluminio
- Irreversibile sotto carico
- Assistenza manuale su motore elettrico
- Fine corsa sigillato regolabile senza attrezzi
- Controllo dell'inversione di fase (se opzione MISSI)
- Corsa utile a fine corsa di 33 giri per l'apertura e 100 giri per l'ombreggiatura
- Accoppiamento a catena tubolare Ø32 o Ø34,
- Due possibili attacchi: laterale e posteriore
- Funzionamento silenzioso
- Spazio riservato all'integrazione gamma MISSI AA

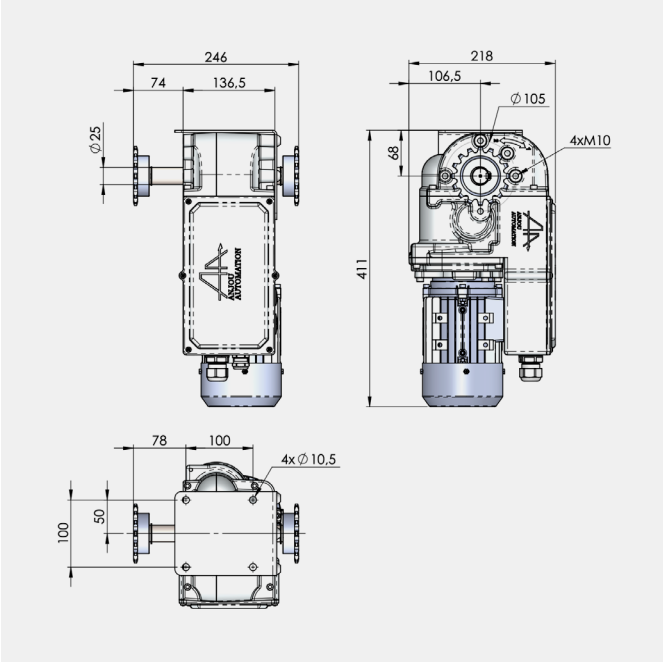

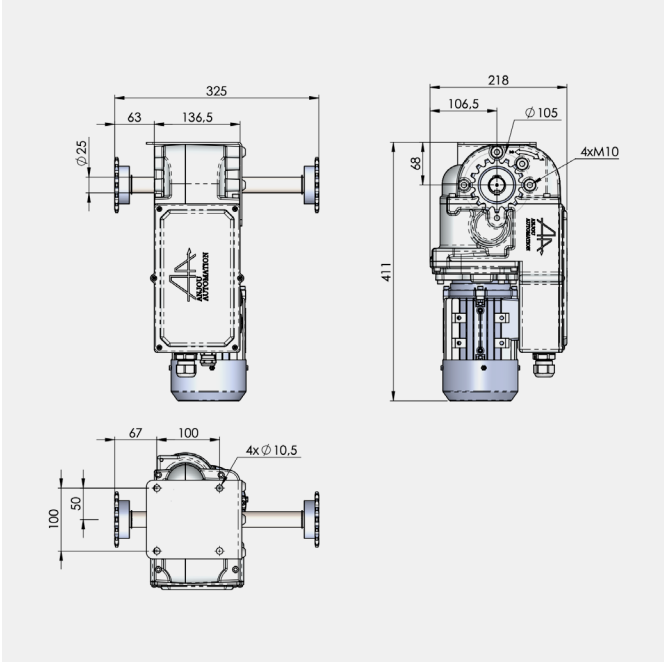

Rif.	Coppia	Velocità di rotazione	Potenza	Corrente a 3 x 400V/50HZ a 3 x 460V/60HZ	Corrente a 3 x 230V/50HZ a 3 x 280V/60HZ	Peso	Riferimento versione grande	
MEC1510-32/34	280 Nm	2,8 GIRI/MIN	0,25 kW	0,9 A	1,6 A	17 kg	MEC1510L-32/34	
MEC1511-32/34	160 Nm	5 GIRI/MIN					MEC1511L-32/34	

MOTORIDUTTORE AEREAZIONE FASTIGIO / OMBREGGIAMENTO

SCOPRI LE NOSTRE SCHEDE COMMERCIALI

ANJOU ORIGINAL DRIVE (AOD): FASTIGIO/OMBREGGIAMENTO

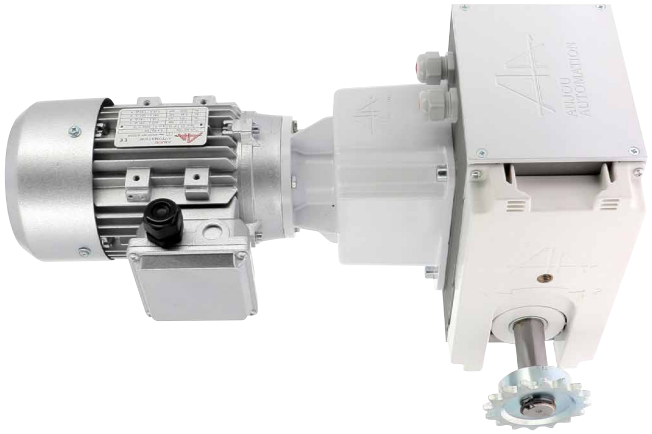

DESCRIZIONE

- Costruzione a tenuta stagna nel carter in alluminio
- Irreversibile sotto carico
- Assistenza manuale su motore elettrico
- Fine corsa sigillato regolabile senza attrezzi
- Controllo dell'inversione di fase (se opzione MISSI)
- Corsa utile a fine corsa di 33 giri per l'apertura e 100 giri per l'ombreggiatura
- Accoppiamento a catena tubolare Ø32 o Ø34,
- Due possibili attacchi: laterale e posteriore
- Funzionamento silenzioso
- Spazio riservato all'integrazione gamma MISSI AA

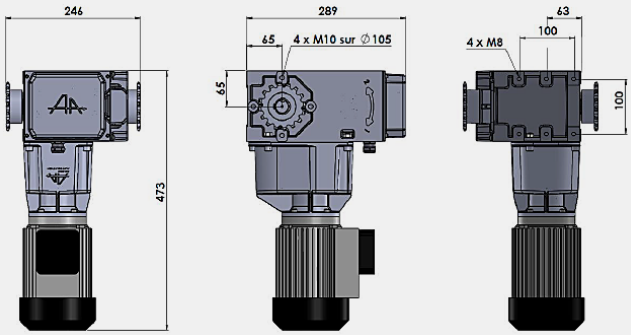

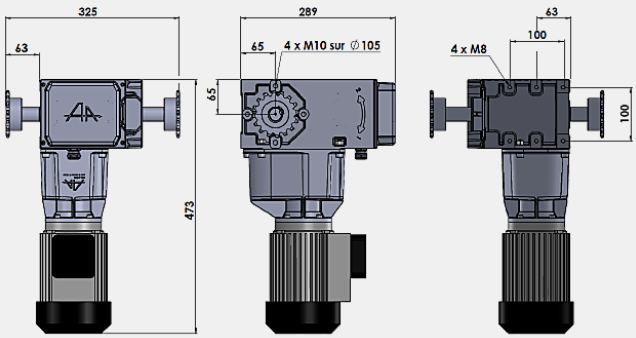

Rif.	Coppia	Velocità di rotazione	Potenza	Corrente a 3 x 400V/50HZ a 3 x 460V/60HZ	Corrente a 3 x 230V/50HZ a 3 x 280V/60HZ	Peso	Riferimento versione grande	
MEC1400-32/34	400 Nm	2,8 GIRI/MIN	0,37 kW	1,1 A	1,9 A	24 kg	MEC1400L-32/34	
MEC1401-32/34	400 Nm	1,8 GIRI/MIN	0,25 kW	0,9 A	1,6 A	24 kg	MEC1401L-32/34	
MEC1402-32/34	350 Nm	5 GIRI/MIN	0,55 kW	1,5 A	2,6 A	24 kg	MEC1402L-32/34	
MEC1403-32/34	250 Nm	2,8 GIRI/MIN	0,25 kW	0,9 A	1,6 A	24 kg	MEC1403L-32/34	
MEC1404-32/34	200 Nm	3,6 GIRI/MIN	0,25 kW	0,9 A	1,6 A	24 kg	MEC1404L-32/34	
MEC1405-32/34	550 Nm	2,8 GIRI/MIN	0,55 kW	1,5 A	2,6 A	24 kg	MEC1405L-32/34	
MEC1406-32/34	240 Nm	5 GIRI/MIN	0,37 kW	1,1 A	1,9 A	24 kg	MEC1406L-32/34	
MEC1407-32/34	160 Nm	5 GIRI/MIN	0,25 kW	0,9 A	1,6 A	24 kg	MEC1407L-32/34	

ANJOU LIGHT DRIVE (ALD): VENTILAZIONE DI PIGNONE

SCOPRI LE NOSTRE SCHEDE COMMERCIALI

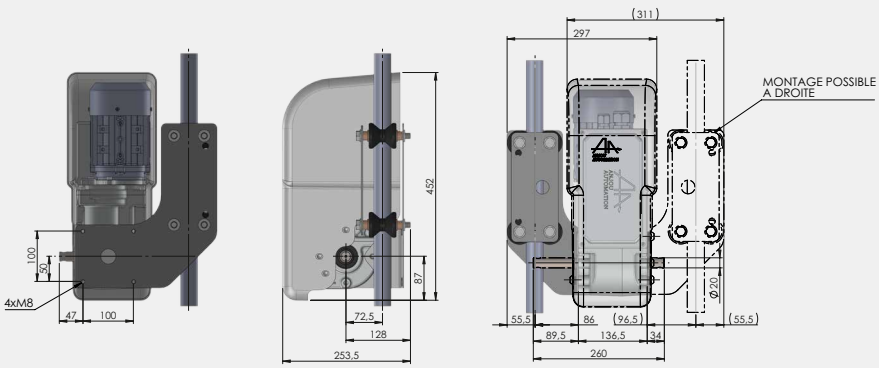

Rif.	Coppia	Velocità di rotazione	Potenza	Corrente a 3 x 400V/50HZ a 3 x 460V/60HZ	Corrente a 3 x 230V/50HZ a 3 x 280V/60HZ	Albero di uscita per	Peso	
MEC1313	160 Nm	5 GIRI/MIN	0,25 kW	0,9 A	1,6 A	Tubo rotondo da 1"	19 kg	

SCOPRI LE NOSTRE SCHEDE COMMERCIALI

ANJOU LIGHT DRIVE (ALD): DIVARICATORE DI LARGHEZZE

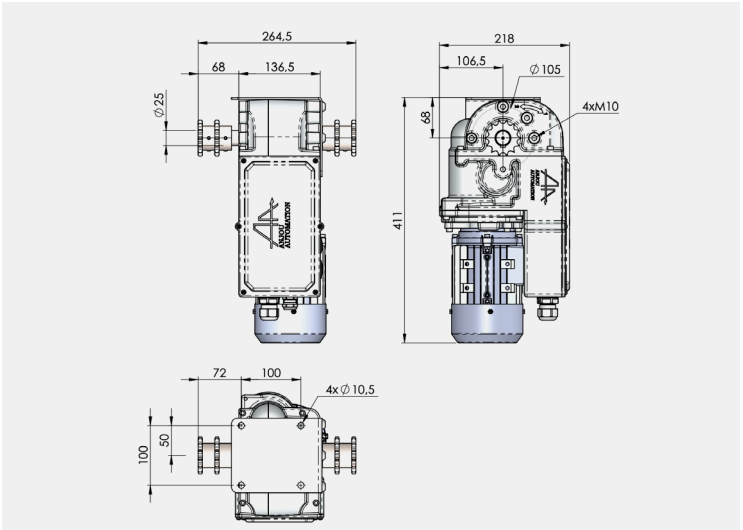

Rif.	Coppia	Velocità di rotazione	Potenza	Corrente a 3 x 400V/50HZ a 3 x 460V/60HZ	Corrente a 3 x 230V/50HZ a 3 x 280V/60HZ	Peso	Descrizione	
MEC1551	280 Nm	2,8 GIRI/MIN	0,25 kW	0,9 A	1,6 A	17 kg	Distanziatore singolo	
MEC1550							Distanziatore doppio	

ANJOU MANUAL DRIVE (AMD)

SCOPRI LE NOSTRE SCHEDE COMMERCIALI

Riduttori manuali per aerazione tramite avvolgimento

Gamma di motoriduttori per meccanizzare tutte le aerazioni mediante avvolgimento su serre a tunnel e multicappella.
Questi riduttori possono essere azionati sia manualmente sia con un cacciavite elettrico (non fornito).

DESCRIZIONE:

- Trasmissione meccanica irreversibile sotto carico.
- Montaggio a tenuta stagna del cuscinetto nel carter in alluminio laccato bianco con ingrassatore supplementare.
- Albero di trasmissione in acciaio inossidabile.
- Azionamento manuale con manovella (a seconda del modello).
- Azionato da un cacciavite elettroportatile (a seconda del modello)

AVVOLGIMENTO CON BRACCIO TELESCOPICO

Rif.	Riduzione	Manovra	Posizione	Ø albero di ingresso per	Ø albero di uscita per	Lunghezza massima avvolgimento tubo Ø32	Lunghezza massima avvolgimento Ø60	
MEC0100	1/8	manovella	fissa	20 mm	bracci telescopico da MEC0001 a MEC0008	75 m	50 m	
MEC0101	1/16	manovella				90 m	65 m	
MEC0105	1/23	avvitatore H17				140 m	90 m	

AVVOLGIMENTO DIRETTO TUBO ROTONDO

Rif.	Riduzione	Manovra	Posizione	Ø albero di ingresso per	Albero di uscita per	Lunghezza massima avvolgimento tubo Ø32	Lunghezza massima avvolgimento Ø60	
MEC0120	1/8	manovella	mobile	26 mm	tubo da 1”	75 m	50 m	
MEC0121	1/16					90 m	65 m	
MEC0125	1/23					140 m	90 m	

AVVOLGIMENTO DIRETTO SU CARRELLO

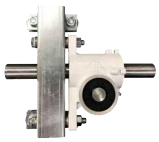

Rif.	Riduzione	Manovra	Posizione	Ø albero di ingresso per	Albero di uscita per	Lunghezza massima avvolgimento tubo Ø32	Lunghezza massima avvolgimento Ø60	
MEC0161	1/8	manovella	mobile	Per giunzione tubo da 1”	tubo da 1”	60 m	35 m	
MEC0160	1/23	avvitatore 18V 400 giri/min. max o albero a gomito				100 m	55 m	

AVVOLGIMENTO DIRETTO TUBO QUADRATO

Rif.	Riduzione	Ø albero di ingresso per	Ø albero di uscita per	Lunghezza massima avvolgimento tubo Ø32	Lunghezza massima avvolgimento Ø60	
MEC0122	1/8	21,5 x 21,5 mm	tubo 25 x 25 x 1,5 mm	75 m	50 m	
MEC0123	1/8	tubo da 1”	tubo 25 x 25 x 2mm	75 m	50 m	
MEC0124	1-16			90 m	65 m	
MEC0126	1/23			140 m	90 m	

AVVOLGIMENTO LATO ANTERIORE

Rif.	Riduzione	Manovra	Posizione	Ø albero di ingresso per	Ø albero di uscita per	Altezza massima dell'avvolgimento	Lunghezza massima avvolgimento Ø60	
MEC0140	1/4	manovella	mobile		tubo 1" e tubo 25 x 25 x 1,5mm		35 m	
MEC0141	1/4	Manovella	mobile	albero a gomito integrato	tubo 1" e tubo 25 x 25 x 1,5mm	2,5 m	35 m	

DIVARICATORE

Rif.	Riduzione	Manovra	Posizione	Ø albero di ingresso per	Ø albero di uscita per	Lunghezza massima avvolgimento tubo Ø32	Lunghezza massima avvolgimento Ø60	
MEC0102	1/23	manovella con gancio	fissa					
MEC0152								

AERAZIONE A MEZZALUNA E GHIGLIOTTINA. BOTOLA E CATENA DI ALIMENTAZIONE (ALLEVAMENTO)

Rif.	Riduzione	Manovra	Posizione	Ø albero di ingresso per	Ø albero di uscita per	Lunghezza massima avvolgimento tubo Ø32	Lunghezza massima avvolgimento Ø60	
MEC0103	1/23	Manovella con gancio	fissa	con gancio	tubo da 1"	100 m	55 m	
MEC0104								

RINVIO D'ANGOLO

Rif.	Riduzione	Manovra	Posizione	Ø albero di ingresso per	Ø albero di uscita per	Lunghezza massima avvolgimento tubo Ø32	Lunghezza massima avvolgimento Ø60	
MEC0300	1/1	destra	Fissa	giunzione tubo da 1"	braccio telescopico			
MEC0302		sinistra			Braccio telescopico			
MEC0301		destra			Tubo da 1"			
MEC0303		sinistra			Tubo da 1"			

MANOVELLA

Rif.	Tipo	Estremità	Per riduttore	Dimensione	
MEC0203	albero a gomito	tubolare per giunzione tubo da 1"	MEC0120/0121/0123/0160	dimensione 0,45m	
MEC0207		tubolare per giunzione tubo 25x25x1,5	MEC0122		
MEC0210	manovella	con gancio	MEC0102/0103/0104	dimensione manovella da 1,10 m	
MEC0211				dimensione manovella da 1,50m	
MEC0212				dimensione manovella da 2,00m	
MEC0213				dimensione manovella da 2,50m	
MEC0214				dimensione manovella da 0,60m	
MEC0201			MEC0102/0103/0104/152/105		
MEC0202			MEC0100/101		
MEC0200	anello		MEC0152/0102/0103/0104		

MANICOTTO

Rif.	Riduttore	Tipo	Estremità	Per riduttore	
MEC0025		manicotto	Ø28	Da MEC0001 a MEC0006	
MEC0027			Ø26		
MEC0026		manicotto	25 x 25 x 1,5	Da MEC0001 a MEC0006	
MEC0035			25 x 25 x 2		
MEC0028		manicotto	Ø60	giunto Ø26	
MEC0036		manicotto	Ø55	MEC0141 à MEC0144	
MEC0130		manicotto	Ø26	MEC0120/0121	
MEC0131		manicotto	25 x 25 x 1,5	MEC0120/0121	
MEC0134			25 x 25 x 2		
MEC0132	1/23	Kit avvitatore	H27	MEC0109/0160/0124/0125/0126	
MEC0133		Carrello		MEC0109	

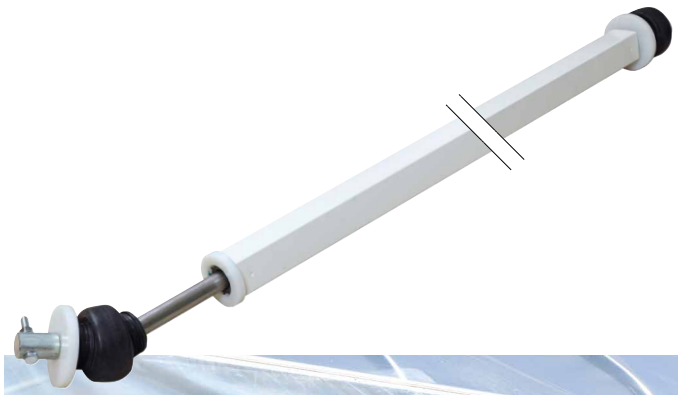

Bracci telescopici per aerazione mediante avvolgimento

Con questo meccanismo, ANJOU AUTOMATION offre la possibilità di facilitare la gestione delle aerazioni tramite avvolgimento delle serre a tunnel e Multichappelles. Questi bracci telescopici possono essere azionati manualmente o automaticamente in base alle proprie esigenze

DESCRIZIONE

- Altezza di avvolgimento fino a 4,20 m
- Asta di uscita in acciaio inossidabile.
- Tubo in alluminio ad alta resistenza laccato bianco.
- Tenuta stagna rinforzata con guarnizioni specifiche.
- Senza angoli vivi per preservare la pellicola del telo e le reti.

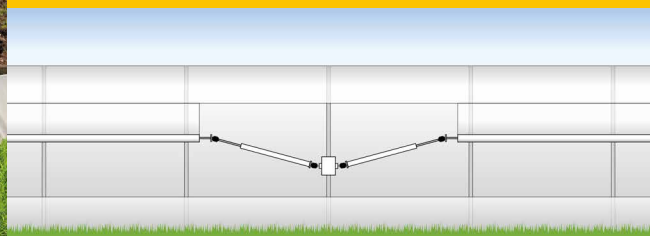

Rif.	Altezza massima dell'avvolgimento	Lunghezza massima avvolgimento semplice tubo Ø32	Lunghezza massima avvolgimento semplice tubo Ø60	Lunghezza massima doppio avvolgimento tubo Ø60	Lunghezza chiuso	Lunghezza aperto	
MEC0001	1,40 m	125 m	75 m	45 m	0,90 m	1,10 m	
MEC0002	2,00 m	125 m	75 m	45 m	1,10 m	1,45 m	
MEC0003	2,40 m	125 m	75 m	45 m	1,30 m	1,90 m	
MEC0004	3,20 m	125 m	75 m	45 m	1,50 m	2,40 m	
MEC0005	3,60 m	125 m	75 m	45 m	2,10 m	2,60 m	
MEC0006	4,20 m	125 m	75 m	45 m	2,10 m	3,20 m	
MEC0008	5,00 m	125 m	75 m	45 m	2,40 m	3,50 m	

MEC0030

MEC0031

MEC0032

Rif.	Attacco di ingresso	Attacco di uscita	Diametro del tubo di ingresso	Spessore piatto	Azionamento	
MEC0030	Rotondo	Rotondo	20 mm		2 coni maschio/ femmina a 180°	
MEC0031	Piatto	Rotondo	20 mm	14 mm		
MEC0032	Piatto	Piatto		14 mm		

IRRIGAZIONE

IRRIGAZIONE

P.44 GESTIONE DI CARRELLI DI IRRIGAZIONE

P.45 GUIDA ALLA SCELTA

P.46 POLYPGROG 12 / LIGOFERTI

P.47 STAZIONE DI FERTILIZZAZIONE

P.48-49 NERO

SCOPRI LE NOSTRE SCHEDE COMMERCIALI

GESTIONE DI CARRELLI DI IRRIGAZIONE

POLIRAMPA

- Alimentazione 230 V
- Fino a 10 uscite per elettrovalvole
- Regolazione della velocità 0-100%
- Ingresso fine corsa anteriore, posteriore e di sicurezza
- Ingresso conteggio (settorizzazione) encoder / grafico
- Ingresso anomalia variatore
- Modalità manuale tramite commutatori frontali
- 1 bus di comunicazione verso variatore
- 1 porta Ethernet
- 1 sito web integrato per la programmazione e la modalità manuale da un dispositivo mobile

PRO0270

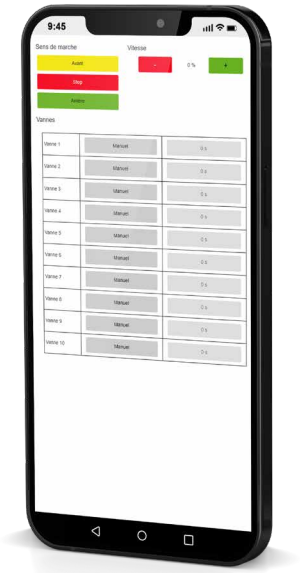

COMPATIBILE SOLO CON LA SCATOLA VARIATORE SOTTOSTANTE

SCATOLA VARIATORE

- 1 interruttore principale 2 x 10
- 1 interruttore automatico N+6A
- 1 variatore ATV12 0,37 kW
- 1 morsettiera di collegamento individuato
- 1 gruppo di pressacavi

Scatola da installare accanto al motore del carrello di irrigazione.

PRO0271

NANORAMPA NG

- 4 velocità disponibili per lo spostamento della rampa.
- Controllo di un'elettrovalvola di irrigazione.
- Ciclo automatico andata/ritorno con irrigazione.
- Modalità manuale integrata (senza irrigazione).

PRO0216

Dispositivi per la gestione dei carrelli di irrigazione. Aziona un motore trifase da 230 V per muovere la rampa

SCOPRI LE NOSTRE SCHEDE COMMERCIALI

GUIDA ALLA SCELTA

ANJOU AUTOMATION offre diverse gamme di programmatori e computer per irrigazione per uso professionale. Tutti questi prodotti sono stati sviluppati a partire dalle esigenze dei produttori.

SCOPRI LE NOSTRE SCHEDE COMMERCIALI

POLYPROG 12

- programmatore elettronico da 12 a 48 canali
- Display touchscreen a colori
- Funzionamento manuale integrato
- Irrigazione in base a tempo o volume
- Sito web integrato

Applicazioni: serre, vivai, applicazioni tecniche, parchi e giardini

LIGOFERTI

- Controllore per una gestione semplificata della fertilizzazione: 3 concimi e 1 acido
- Molto facile da usare

Applicazioni: serre, vivai, giardinaggio in piena campagna, iniezione di fertilizzanti e controllo EC/pH

NERO

- Computer da 6 a 94 vie
- Versione "superprogrammatore" o "stazione irri-ferti"
- Compatto e facile da usare (ampio display grafico)
- 6 fertilizzanti e 40 gruppi
- Possibilità di interruttori AUTO/0/MANUALE tramite ogni via
- Compatibile con Sentinel

Applicazioni: serre, vivai, giardinaggio in piena campagna, iniezione di fertilizzanti e controllo EC/pH

ANJOU FERTIL DIRECT

- La stazione ANJOU FERTIL DIRECT è un'unità di iniezione diretta (sistema Venturi) che utilizza la pressione di rete, per portate da 3 a 20m3/ora

Disponibile in 4 versioni:

- da 3 a 6 m3/h
- Da 6 a 9m3/h
- Da 9 a 15m3/h
- Da 15 a 20 m3/h

ANJOU FERTIL RECIPIENTE DI MISCELAZIONE

- La stazione ANJOU FERTIL BAC DE MÉLANGE è un'unità di iniezione con sistema venturi, pompa e serbatoio di miscelazione (225L) per portate da 2 a 30m3/ora

ANJOU FERTIL BYPASS

- La stazione ANJOU FERTIL BYPASS è un'unità di iniezione diretta particolarmente adatta per flussi elevati
- Disponibile in versione da da 3 a 100m$^{3/h}$

POLYPROG 12

SCOPRI LE NOSTRE SCHEDE COMMERCIALI

- 12 EV di base, estensibile a 48
- Comando di un relè pompa/motore.
- Possibilità di gestire 8 motori aggiuntivi
- 12 gruppi di irrigazione
- 3 stazioni di irrigazione disponibili
- 1 ingresso pausa per sospendere le irrigazioni
- Gestione di un solarimetro
- 6 ingressi analogici: 3 temperature e 3 igrometrie / tensiometri
- Gestione di 3 ingressi contatti asciutti
- Fino a 12 valvole simultanee
- Avvio manuale di un gruppo
- Tempo indipendente per valvola
- Regolazione al secondo dei tempi della valvola (Modalità semplice)
- Programmazione sequenziale
- Fase di messa in acqua, irrigazione e risciacquo (Modalità esperto)
- Modalità di avvio per gruppo:
  - Ora Fissa
  - Ciclico
  - Calendario
  - Solarimetro
  - Contatto asciutto
  - Analogico
  - Sicurezza

Rif.	Denominazione	Descrizione	
PRO1280	Programmatore Polyprog 12	12 canali di irrigazione predefiniti	
PRO1220	Estensione da 12 a 24 vie	1° modulo di espansione fornito in una scatola con trasformatore a 24 volt	
PRO1221	Estensione supplementare a 12 vie	2° e 3° modulo di ampliamento da integrare nel box di ampliamento	
PRO1222	Estensione 8 motori/vie di fertilizzazione	Controllo della valvola master, della pompa e del dosatron	

LIGOFERTI

SCOPRI LE NOSTRE SCHEDE COMMERCIALI

- Gestione di 3 fertilizzanti e 1 acido, con controllo EC e pH in versione "Venturi".
- Avvio della regolazione su 2 ingressi TOR (2 gruppi di limiti)
- Gestione degli allarmi EC / PH, relè di allarme
- 1 uscita relè pompa.
- Taratura digitale delle sonde EC/pH. Dispositivo di facile utilizzo, particolarmente adatto per piccole installazioni.
- Scatola attrezzata + trasmettitore EC/pH + sonda EC + sonda pH.

Rif.	Denominazione	
PRO1500	LigoFerti	
PRO1003	Interfaccia 0-10 V per gestire 2 pompe dosatrici a velocità variabile	

ANJOU FERTIL DIRECT

CENTRALE D'INIEZIONE DIRETTA CONCIME/ACIDO

La stazione ANJOU FERTIL DIRECT è un'unità di iniezione di concime /acido progettata per effettuare la fertilizzazione delle colture fuori terra. Basata sulla tecnologia Venturi, utilizza la pressione della rete esistente e consente flussi da 3 a 20 m³/ora. Ha 2 linee di iniezione (fertilizzanti o acido) e spazio per 2 linee aggiuntive. ANJOU FERTIL DIRECT può essere dotato di regolatori MICROFERTI o OSCAR e delle loro sonde per garantire un'efficace regolazione della conducibilità (fertilizzante) e del pH (acido). Semplice installazione e bassa manutenzione, ANJOU FERTIL è disponibile in 4 versioni a seconda della portata nominale dell'impianto:

- da 3 a 6 m3/h
- da 6 a 9m3/h
- da 9 a 15m3/h
- da 15 a 20 m3/h

Rif.	Denominazione	
STD0001	Stazione diretta 3-6 m3/h, 2 linee di iniezione (senza controller)	
STD0002	Stazione diretta 6-9 m3/h, 2 linee di iniezione (senza controller)	
STD0003	Stazione diretta 9-15 m3/h, 2 linee di iniezione (senza controller)	
STD0010	Linea di iniezione supplementare	
STD0015	Filtro di aspirazione	

AnjouFertil Direct

ANJOU FERTILE RECIPIENTE DI MISCELAZIONE

UNITÀ DI INIEZIONE DI FERTILIZZANTI/ACIDI CON SERBATOIO DI MISCELAZIONE

La stazione ANJOU FERTIL un'unità di iniezione di concime / acido progettata per effettuare la fertilizzazione delle colture fuori terra. Basata sulla tecnologia Venturi e dotata di un recipiente di miscelazione da 225 litri, consente flussi variabili da 2 a 30 m³/ora. Ha 3 linee di iniezione (2 fertilizzanti + 1 acido) e spazio per 2 linee aggiuntive. ANJOU FERTIL può accogliere il controllore OSCAR e le sue sonde per garantire un'efficace regolazione della conducibilità EC (fertilizzante) e del pH (acido). Estensione del telaio per valvola di premiscelazione e pompa di alimentazione

AnjouFertil Bac de mélange

Consultarci.

ANJOU FERTIL BY PASS

UNITÀDIINIEZIONEDIRETTASPECIALEPERPORTATE ELEVATE

La stazione AnjouFertil By-Pass è un impianto ad iniezione diretta particolarmente adatto per alte portate. ANJOU FERTIL può accogliere il controllore OSCAR e le sue sonde per garantire un'efficace regolazione della conducibilità EC (fertilizzante) e del pH (acido).

Disponibile in versione:

- Da 3 a 100 m³/h.

AnjouFertil By-Pass

Consultarci.

NERO

SCOPRI LE NOSTRE SCHEDE COMMERCIALI

Il NERO è un computer di gestione di ferti-irrigazione di ultima generazione. Evoluzione dell'OSCAR, ne conserva la logica di utilizzo, pur integrando funzionalità aggiuntive. Dotato di touchscreen a colori e di un sito web integrato, permette una navigazione ottimale e il monitoraggio a distanza dell'installazione. Compatibile con la SENTINELLA, il NERO può essere perfettamente inserito in un progetto nuovo o di rinnovo. La porta USB rende gli aggiornamenti del software (cambio di versione, aggiunta di funzioni) facili da eseguire. In configurazione super programmatore o computer di fertilizzazione, il NERO può anche essere integrato direttamente nei telai di fertilizzazione.

Grazie al suo touchscreen a colori da 5 pollici, è possibile navigare con facilità nei parametri del NERO. Il NERO dispone di un mese di archiviazione (allarmi, eventi, statistiche).

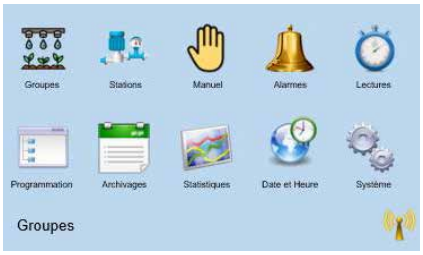

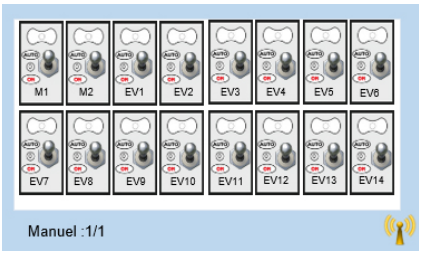

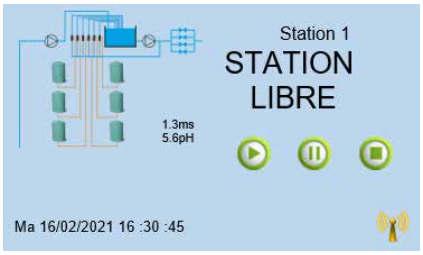

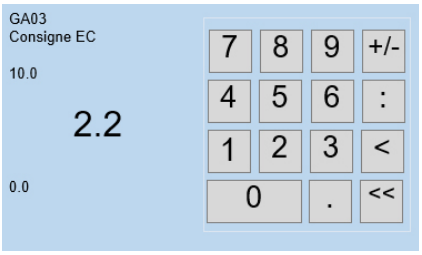

CONNETTIVITÀ

Rif.	Denominazione	Supporto di Visualizzazione	Descrizione	
CLI1666	4G BOX	Telefono Tablet PC	Punto di accesso 4G per un singolo regolatore. Fornisce un link al sito web integrato. Se desiderate accedere al sito web integrato di due o più regolatori, è necessaria una SIMA.	
CLI1680	Centralina SIMA	Telefono Tablet PC	Punto di accesso 4G per diversi regolatori della gamma Anjou. Il regolatore SIMA è anche una centrale di allarme autonoma, che consente di gestire i cicli di reperibilità e di distribuire gli allarmi in base ai giorni della settimana e alle ore del giorno.	
CLI1690	Scatola SENTINELLA	PC	Box per l'interfacciamento di tutti i regolatori Anjou dell'impianto. Installazione del software Supervisor su uno o più PC per la gestione centralizzata, l'esportazione dei dati in Excel e la visualizzazione grafica	

NERO: GESTIONE DELLA FERTIRRIGAZIONE

SCOPRI LE NOSTRE SCHEDE COMMERCIALI

Rif.	Denominazione	Descrizione	
PRO1400	Box completo per 16 vie	2 motori + 14 valvole	
PRO1001	Modulo stazione Irri / Ferti	1 scheda con 8 ingressi / 8 uscite «versione Venturi»	
PRO1003	Modulo stazione Irri / Ferti	1 Scheda 2 uscite 0 / 10 v (1 acido / 1 fertilizzante)	
PRO1007	Modulo a 16 vie aggiuntive	Gestione di 16 elettrovalvole. Il 1° modulo comprende 14 elettrovalvole + 2 motori	
PRO1008	Modulo 8 ingressi contatti asciutti/8 uscite analogiche	Modulo per il collegamento di sensori esterni 4-20 mA e per l'abilitazione dell'avviamento delle lance	
PRO1015	Modulo di drenaggio/pre-miscelazione	Gestione del riciclaggio e della premiscelazione con le acque di drenaggio.	
PRO1016	Sensore di umidità del suolo	Campo di misura: 4/20 mA	
PRO1011	Sonda EC	Campo di misura : 0-10 Ms / cm, sonda da avvitare, fuori supporto	
PRO1012	Sonda PH	Campo di misura: 0-10, sonda da avvitare, fuori supporto	
PRO1013	Modulo interfaccia sonda EC	Taratura digitale	
PRO1014	Modulo interfaccia sonda PH, taratura digitale	Taratura digitale	
STD0051	Volumetro a palette + supporto DN50	Irrigazione volumetrica e/o sicurezza del flusso.	

NERO: STAZIONI AGGIUNTIVE

Rif.	Denominazione	Descrizione	
PRO1410	Aggiunta di 2 nuove stazioni gestite da NERO	Gestione di una 3° e 4° stazione sul NERO	

POMPAGGIO

P.52-53 VIZIA - VARIAZIONE DI VELOCITÀ

P.54 POMPY
AVVIO DIRETTO/PROGRESSIVO

P.55 ARMADIO CON AVVIO PROGRESSIVO

**SCOPRI
LE NOSTRE SCHEDE
COMMERCIALI**

Armadi di pompaggio con regolazione della rete sotto pressione e portata

SCOPRI LE NOSTRE SCHEDE COMMERCIALI

VIZIA avvia il processo del pompaggio e controlla la rete. Informa l'utente di qualsiasi incidente che si verifichi presso la struttura

- Gestione mediante controllore configurabile grazie al suo schermo e alla tastiera situati sul pannello frontale (vedere foto di avvio della pompa qui sotto).
- Estremamente facile da usare, facile accesso a tutti i parametri Informa l'utente di qualsiasi incidente
- Collegamento integrato con il variatore di velocità, impostazione dei parametri dal controllore.

GESTIONE DI UNA SOLA POMPA

- Gestione della pressione mediante il controllo di un variatore di velocità del motore della pompa.
- Gestione del flusso per l'arresto della pompa variabile.
- Avvio su limite o con controllo a distanza via SMS.
- Gestione delle soglie di allarme.
- Gestione di 3 programmi: limiti, soglie...

GESTIONE MULTI-POMPA

- Gestione della pressione o della portata mediante il controllo di una pompa master variabile con l'aggiunta di 1-6 pompe fisse o variabili.
- Gestione del flusso per l'attivazione e l'arresto delle pompe.
- Mantenimento di una pressione minima, tramite una pompa Jockey.
- Altre caratteristiche identiche alla gestione monopompa.

OPZIONE MODEM GSM PER VIZIA

- Controllo remoto dell'avvio e dell'arresto
- Modifica dei setpoint di pressione
- Legge lo stato di funzionamento (valore della pressione, dati del motore)
- Gestione degli allarmi

KIT COMPLETO DI GESTIONE DI UNA SOLA POMPA

(VIZIA + VARIATORE + SENSORE DI PRESSIONE + MODEM GSM)

Rif.	Denominazione	
APR0100	Armadio 3kW - 7,2A max	
APR0101	Armadio 4kW - 10A max	
APR0102	Armadio 5,5kW - 13A max	
APR0103	Armadio 7,5kW - 16A max	
APR0104	Armadio 11kW - 24A max	
APR0105	Armadio 15kW - 32A max	
APR0106	Armadio 18kW - 37A max	
APR0107	Armadio 22kW - 44A max	
APR0108	Armadio 30kW - 61A max	
APR0109	Armadio 37kW - 73A max	
APR0110	Armadio 45kW - 90A max	
APR0111	Armadio 55kW - 106A max	
APR0112	Armadio 75kW - 147A max	
APR0113	Armadio 90kW - 177A max	
APR0114	Armadio 110kW - 212A max	
APR0115	Armadio 132kW - 260A max	
APR0116	Armadio 160kW - 315A max	

VIZIA

+

Sensore di pressione 4-20mA

+

Modem GSM

+

Variatore di velocità
Consegnato insieme all'armadio (IP55)

=

Integrazione nell'armadio in lamiera

VIZIA

Misura pressione
in 4/20ma

Misura del livello dell'acqua
in 4/20ma

Misura del flusso
in 4/20ma

Aggiornamento del programma
tramite chiave USB

Gestione degli avvii
manuali e automatici
Gestione degli arresti
di pressione o di flusso
o di alimentazione del
motore

Gestione dell'irrigazione
con timer
(irrigazione in copertura)

Gestione di 3 programmi
modificabili localmente
o a distanza

Gestione da 1 a 7 pompe
(da 1 a 7 pompe su variatori)
Gestione 1 pompa jockey
(fissa o variabile)
Gestione di 1 pompa di alimentazione

Gestione degli allarmi
pressione - flusso
livello - anomalia pompa...

Rinvio uscite contatti
soglie di livello 3, soglie di flusso, allarmi,
programma in corso.
Porta RJ45 per lettura e salvataggio
delle impostazioni tramite il sito web
integrato

Con modem GSM 3G/4G
Avvio e arresto
cambio di programma
Reset degli allarmi
Lettura dei dati
rete di irrigazione e motore
Gestione fino a 10 utenti

- Opzione accesso a distanza sito Web integrato
- Gestione di tutti i parametri del VIZIA, salvataggio configurazione.
- Abbonamento di 2 anni (scheda SIM M2M non fornita) CLI1662

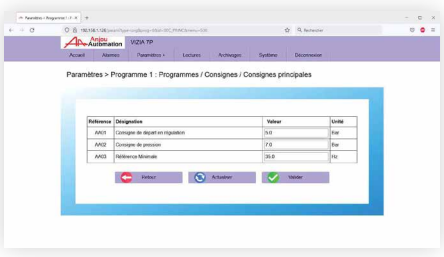

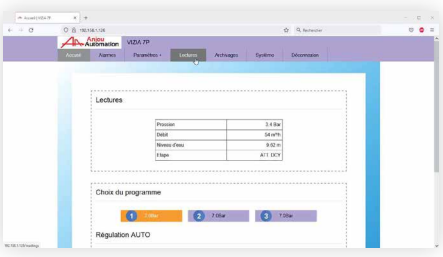

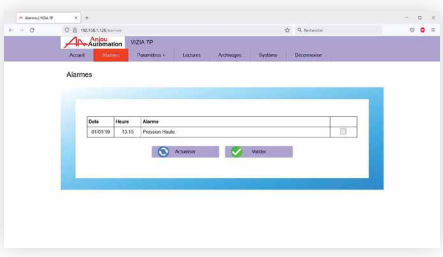

AVVIO DIRETTO/PROGRESSIVO

SCATOLE DI AVVIO POMPE POMPY NG

SCOPRI LE NOSTRE SCHEDE COMMERCIALI

- Versione elettromeccanica, da 1 a 15 kW, struttura robusta, senza elettronica
- Protezione dalle sovratensioni
- Funzione AUTO/ ARRESTO/MANUALE.
- Ingresso controllo a distanza
- Visualizzazione delle anomalie

Opzioni:
- Dispositivo di sicurezza per mancanza d'acqua,
- Sicurezza del flusso,
- Sicurezza della pressione,
- Avviamento morbido.

	Diretto			Progressivo		
Potenza	**Rif.**	**Denominazione**		**Rif.**	**Denominazione**	
2,2kW - 5A max	**IRI0300**	Pompy NG		**IRI0310**	Pompy NGDP	
4kW - 9A max	**IRI0301**			**IRI0311**		
5,5kW - 12A max	**IRI0302**			**IRI0312**		
7,5kW - 16A max	**IRI0303**			**IRI0313**		
11kW - 25A max	**IRI0304**			**IRI0314**		
15kW - 32A max	**IRI0305**					

OPZIONI POMPY

Rif.	Denominazione	
IRI0330	Opzione mancanza di acqua dagli elettrodi	
IRI0332	Opzione tempo sicurezza AP/BP	
IRI0334	Opzione Tempo filtraggio BP	
IRI0336	Opzione Tempo disattivazione flussostato	
IRI0338	Opzione orologio	
IRI0340	Opzione timer	
IRI0342	Opzione inter-generale	

ACCESSORI

PRESSOSTATI

- Sicurezza ad alta e bassa pressione

Pressostato 10-30 bar
IRI0070

Pressostato 4-17 bar
IRI0071

Pressostato 1-10 bar
IRI0069

MICRO START

AUTOMATISMO DI AVVIAMENTO (PRODOTTO UNICO STATORICO/STELLA-TRIANGOLO)

- ritardo di avvio regolabile
- Tempo di accumulo della pressione regolabile
- Sicurezza ad alta e bassa pressione
- Telecomando integrato
- Display a LED (guasti, avvio, HP, LP)

Automate Start **IRI0103**

ARMADIO CON AVVIO PROGRESSIVO

PRESSOSTATI AD AGO

- Cassa in alluminio pressofuso di 114 mm di diametro, resistente agli agenti atmosferici
- Visualizzazione della misura e di 2 soglie regolabili sul quadrante.
- Uscita su 2 contatti invertitori, misura 0/25 bar.

Pressostato ad ago 0/25b	**IRI0072**

ALIM START

SCATOLA DI ALIMENTAZIONE 400/24 VAC

- Protezione fusibile + varistori integrati

Alimentazione ALST15	**IRI0105**

LIVELLO DELL'ELETTRODO

- Inox

Elettrodo nudo	**IRI0085**

ARMADI CON AVVIAMENTO PROGRESSIVO

SCOPRI LE NOSTRE SCHEDE COMMERCIALI

Rif.	Denominazione	
APR0001	Armadio con avviamento progressivo 15kW - 32A max	
APR0002	Armadio con avviamento progressivo 22kW - 47A max	
APR0003	Armadio con avviamento progressivo 30kW - 62A max	
APR0004	Armadio con avviamento progressivo 37kW - 75A max	
APR0005	Armadio con avviamento progressivo 45kW - 88A max	
APR0006	Armadio con avviamento progressivo 55kW - 110A max	
APR0007	Armadio con avviamento progressivo 75kW - 140A max	
APR0008	Armadio con avviamento progressivo 90kW - 170A max	
APR0009	Armadio con avviamento progressivo 110kW - 210A max	

OPZIONI ARMADI AVVIAMENTO PROGRESSIVO

SCOPRI LE NOSTRE SCHEDE COMMERCIALI

Rif.	Denominazione	
IRI0049	Opzione di arresto a flusso zero	
IRI0054	Opzione voltmetro	
IRI0050	Opzione di disinnesco	
IRI0056	Opzione interruttore differenziale 40 A	
IRI0051	Opzione timer 24H	
IRI0057	Opzione interruttore differenziale 63 A	
IRI0052	Opzione orologio 24 ore su 24	
IRI0058	Opzione di sicurezza della resistenza	
IRI0053	Opzione contaore	
IRI0067	Opzione amperometro di soglia	

Anjou Automation

880 rue Léo Baekeland - B.P. 57
85290 Mortagne-sur-Sèvre - FRANCE
Tél. 02 51 63 02 82 - Fax 02 51 63 02 83
contact@anjouautomation.fr

GROUPE NADIA
FÉDÉRATEUR DE SAVOIR-FAIRE

www.anjouautomation.com

ANJOU AUTOMATION - S.A.S. au capital de 7 067 666 €
880 RUE LÉO BAEKELAND - B.P. 57 - 85290 MORTAGNE-SUR-SÈVRE
RCS LA ROCHE-SUR-YON 834 108 375 - N° TVA CEE - FR 35834108375

planète-communication.fr