MEC0160

Manuelles Getriebe 1/23 am Wagen + Set MEC0132

Ergänzende Produkte
• Handkurbel: MEC0203 • Bohrersatz: MEC0132

Beschreibung
Mechanische Übertragung, nicht umdrehbar bei Ladung
Dichte Montage auf Radlagern in weiß lackierten Aluminiumgehäusen mit zusätzlicher Schmiervorrichtung
Antriebswelle aus Edelstahl
Wagen aus verzinktem Blech mit dichten Führungslaufrollen
Kann am Ø32 und Ø34 Rohr montiert werden

Merkmale	
Drosselung	1/23
Betätigung	Bohrschrauber 18v bei MAX. 400U/min.
Max. Länge doppelte Wicklung Aluminiumrohr Ø60	30m
Max. Länge doppelte Wicklung Rohr Ø32	100m
Eingangsdrehmoment	10 Nm
Ausgangsdrehmoment	80 Nm
Gewicht	4 kg

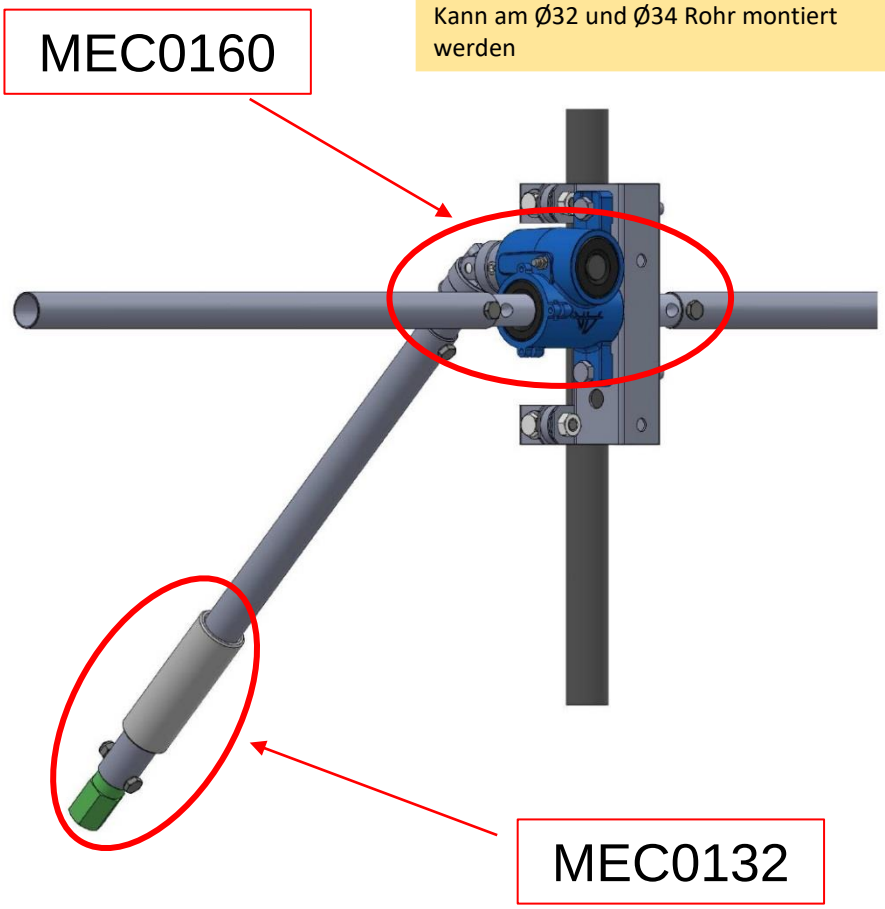

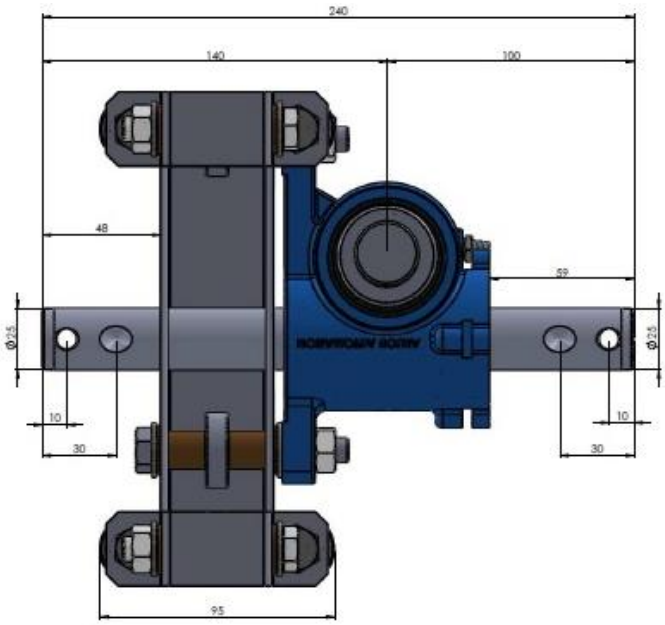

MEC0160

880 rue Léo Baekeland
85290 Mortagne sur Sèvre- Frankreich
02 51 63 02 82
contact@anjouautomation.fr

Anjou Automation
L'innovation est notre culture